NTR30N

Spécifications

Tracteur

3,0 tonnes

CAT® Lift Trucks

NTR30N

COMMANDES FONCTIONNELLES ET POSTE DE CONDUITE SPACIEUX POUR UNE UTILISATION AISEE ET UN RENDEMENT ACCRU.

Le tracteur **NTR30N** de Cat® constitue le choix idéal pour de nombreuses applications de remorquage en intérieur, en particulier dans l'industrie et particulièrement l'industrieautomobile.

Elle se caractérise par une vitesse de translation élevée, des accélérations et décélérations rapides, une durée de vie accrue de la batterie, une ergonomie de pointe, une excellente maniabilité et des fonctions de sécurité intégrées dont la combinaison offre au cariste un environnement de travail de haute qualité et sans contrainte.

Environnement sûr et productif pour le cariste

Inspirée de notre préparateur de commandes au sol NO20NE, récemment primé, le NTR30N offre au cariste un niveau exceptionnel de confort et de contrôle, même lors des longs cycles de travail.

Le poste de conduite spacieux, aux angles arrondis facilite les passages et accès répétitifs lors de la préparation de commandes.

Le tableau de bord intègre un écran LCD avec un menu facile à utiliser qui renseigne le cariste sur la vitesse de conduite, la charge de la batterie, les codes défaut et les avertissements.

Le volant de style « F1 » regroupe les principales commandes à portée de l'une ou l'autre main, ce qui facilite la conduite en marche arrière.

Grâce au centrage automatique de la roue, la machine démarre toujours en ligne droite. Outre l'accélération régulière et facile à contrôler, le faible rayon de braquage, la sensibilité de la direction en fonction de la vitesse et la réduction automatique de la vitesse dans les virages optimisent le contrôle et la facilité de manœuvre.

Equipée d'un tapis de sol antidérapant, la plate-forme « d'homme mort » extra large permet à chaque cariste d'adopter la position de conduite la plus adaptée sans devoir maintenir une pédale enfoncée.

La machine peut être équipée de commandes « drive-by-side », une option qui s'avère très pratique lorsque le cariste doit avancer à pied entre des lieux adjacents.

	Caractéristiques		
1.01	Fabricant (abréviation)		Cat Lift Trucks
1.02	Désignation du modèle du fabricant		**NTR30N**
1.03	Source d'alimentation : (batterie, diesel, gaz LP, essence)		Batterie
1.04	Type de cariste : accompagnant, debout, assis		Position debout
1.07	Traction nominale de la barre de remorquage	F (N)	600
1.09	Empattement	y (mm)	1256
	Poids		
2.01	Chariot poids avec poids batterie max.	kg	900
2.03	Poids par essieu à vide et poids batterie max. R. motrice / porteuses	kg	414/486
	Roues, groupe motopropulseur		
3.01	Bandages:PT=Power Thane, Vul=Vulkollan, côté conducteur/charge		Vul
3.02	Dimensions des pneus, côté arrière		253x85
3.03	Dimensions des pneus, côté de la charge		285x75
3.05	Nombre de roues, côté de l'entraînement /de la charge (x=entraînées)		1x/2
3.07	Largeur de chenille (centre des pneus), côté de la charge	b11 (mm)	710
	Dimensions		
4.08	Hauteur de siege/ plate-forme	h7 (mm)	105
4.12	Hauteur du raccordement de remorquage	h10 (mm)	75.5(+7x41.5)
4.19	Longueur hors tout	l1 (mm)	1613
4.21	Largeur hors tout	b1/b2 (mm)	810/610
4.32	Garde au sol au centre de l'empattement	m2 (mm)	35
4.35	Rayon de braquage	Wa (mm)	1450
	Performances		
5.01	Vitesse de translation, avec/sans charge	km/h	Voir schéma
5.05	Traction de la barre de remorquage, avec/sans charge	N	Voir schéma
5.06	Traction maximale de la barre de remorquage, avec/sans charge	N	3000
5.07	Pente franchissable, avec/sans charge	%	5/15
5.10	Freins de service (mécanique/hydraulique/électrique/pneumatique)		Electrique
	Moteurs électriques		
6.01	Capacité du moteur d'entraînement (60 min., application légère)	kW	2.2
6.04	Tension/capacité de la batterie avec décharge de 5 heures	V/Ah	24/375-465
6.05	Poids de la batterie	kg	280-375
	Divers		
8.01	Type de commande d'entraînement		AC
8.04	Niveau de bruit, valeur moyenne au niveau des oreilles du cariste (EN 12053)	dB(A)	66

Design et ergonomie

La ligne moderne intègre un poste de conduite bien agencé, aux contours réguliers et arrondis, un large accès et un tapis antidérapant, conçus pour optimiser le confort, la sécurité et le rendement.
La faible consommation d'énergie et l'utilisation de matériaux recyclables contribuent au respect de l'environnement.
Le panneau du capot avant, par exemple, est en polypropylène ; ce matériau léger et très résistant absorbe les chocs pour assurer une protection optimale .

Paramètres programmables pour chaque cariste

Le démarrage par code PIN sans clé peut être associé à un niveau de performances selon l'expérience de l'opérateur.,.

Entretien aisé et rapide

Les intervalles d'entretien portés à 600 heures, le menu de service intégrant une fonction de localisation rapide de la panne et une mémoire des codes d'erreur contribuent à diminuer le temps d'immobilisation..
Chaque composant, y compris la roue directrice, est disposé à portée de main derrière le capot avant à ouverture verticale. Chaque élément est conçu pour réduire les interventions au strict minimum et assurer le fonctionnement optimal de la machine.

Options

- Freins de roue arrière électriques
- Boutons de translation avant « drive by side »
- Siège repliable pour un confort amélioré lors de la conduite sur des longues distances
- Direction sur 360°
- Système d'échange de batterie
- Personnalisation client (logo et couleurs) sur les panneaux latéraux

Découvrez comment le NTR30N peut vous faciliter la tâche

Votre revendeur Cat Lift Trucks peut vous fournir des informations plus spécifiques sur le tracteur ainsi que sur notre gamme complète d'équipements pour entrepôt et de chariots élévateurs, de capacités allant jusqu'à 16 tonnes.
Il vous renseignera sur l'équipement qui répond le mieux à vos besoins et sur la manière d'optimiser votre investissement.

NTR30N
Tracteur.

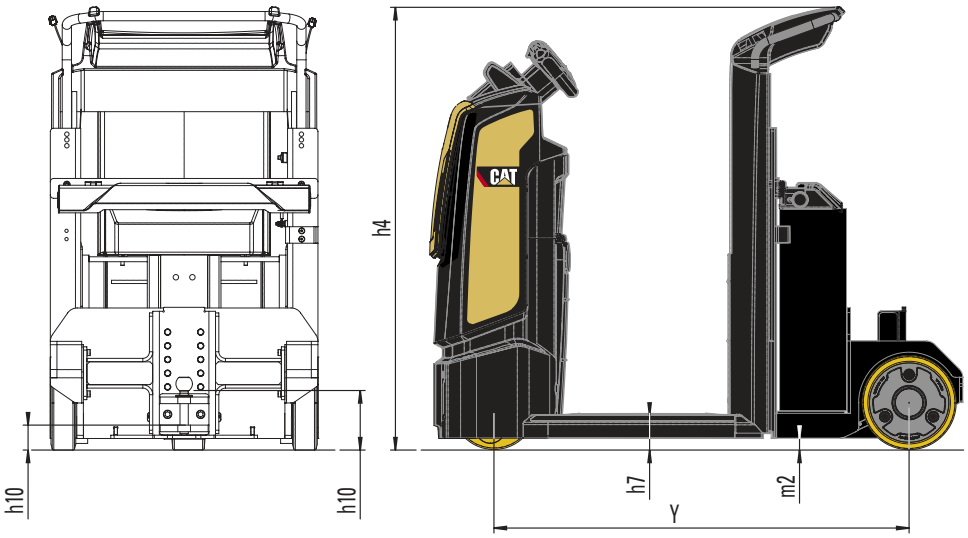

Ast = Wa + R + a
Ast = Largeur d'allée
Wa = Rayon de giration
a = Distance de sécurité = 2 x 100 mm
R = $\sqrt{(l6 - x)^2 + (b12 / 2)^2}$

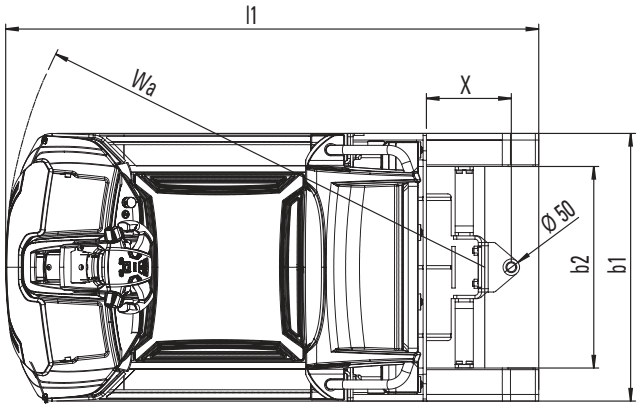

Barre de remorquage (N)

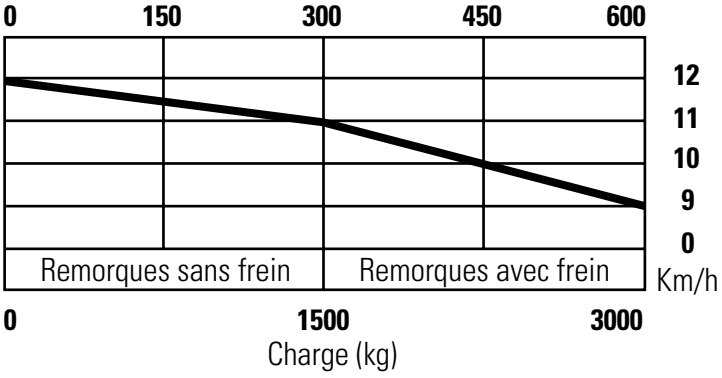

S2 : 60 min, pente 0%

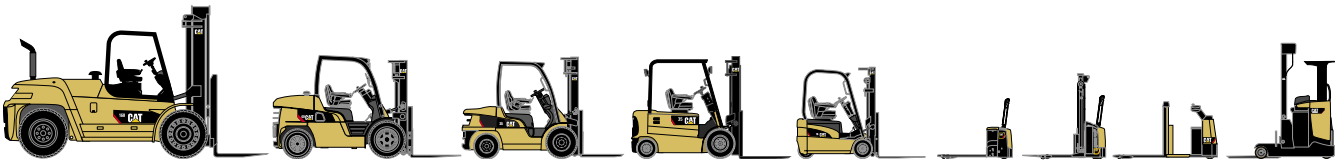

NTR30N - Notre puissant tracteur

Exemples d'applications

- Industrie automobile
- Ventes aux enchères
- Logistique intérieure des marchandises non mises sur palettes.

Principaux avantages

- Capacité de remorquage jusqu'à un poids total de 3 000 kg
- Crochet de remorquage multifonctionnel à hauteur réglable
- Plate-forme de conduite spacieuse pour accès aisés
- Tapis de sol antidérapant et amortissant les vibrations.
- Moteur d'entraînement et conduite AC pour un contrôle régulier de la puissance
- Volant de direction multifonctionnel de style « F1 » pour utilisation de la main gauche ou droite
- Accélération et décélération rapides avec vitesse maximum élevée de 12 Km/h
- Direction progressive et contrôle de la vitesse dans les virages pour une sécurité accrue
- Groupe motopropulseur suspendu pour un meilleur confort du cariste et une usure atténuée des composants
- Feux avant à LED avec fonction de clignotant pour travailler dans les zones sombres
- Système de bus CAN pour faciliter les entretiens et accélérer la recherche/mémorisation des codes d'erreur

Cat® Lift Trucks.
Votre partenaire en manutention.

En près de 80 ans, Caterpillar a construit des engins de construction et équipements miniers parmi les meilleurs au monde, conçus pour fonctionner dans les environnements les plus rudes.

Cette philosophie et cet héritage se reflètent dans nos équipements de manutention qui incluent une gamme complète de chariots élévateurs frontaux diesel, LPG et électriques, ainsi que des chariots de magasinage. Chaque jour, notre réseau de revendeurs propose des solutions de manutention de matériaux sur mesure dans plus de 70 pays d'Europe, d'Afrique et du Moyen-Orient. Nous investissons en permanence dans la sélection, le développement et le support de notre réseau de concessionnaires pour vous fournir les meilleurs équipements, les meilleurs services et les meilleurs conseils.

Par exemple, plus de 97% des pièces de rechange sont immédiatement disponibles, avec livraison le jour suivant dans la plupart des pays. Ce taux de disponibilité nous place parmi les toutes meilleures entreprises du secteur industriel.

Venez donc nous rendre visite pour discuter de vos besoins en terme de manutention de matériaux.

Contactez dès à présent votre revendeur ou visitez notre site Web à l'adresse :
www.catlifttruck.com.

Cat Lift Trucks.
PERFORMANCE DURABILITE SERVICE CLIENTELE

info@catlifttruck.com
www.catlifttruck.com

WFGC1186(02/11)ok
Copyright ©2009, MCFE. Tous droits réservés.
CAT, CATERPILLAR, leurs logos respectifs, «Caterpillar Yellow» et «Power Edge» ainsi que les filiales et identités de produit mentionnés dans ce document sont des marques commerciales de Caterpillar qui ne peuvent pas être utilisés sans autorisation.
Imprimé aux Pays-Bas

REMARQUE : Les performances et spécifications peuvent varier en fonction des tolérances de fabrication standard, des conditions de la machine,du type de pneus, de l'état de la surface ou du sol, des applications ou de l'environnement d'utilisation. Les chariots peuvent être illustrés avecdes options non standard. Les besoins spécifiques en termes de performance et les configurations disponibles localement doivent être négociéesavec votre revendeur de chariots élévateurs Cat. Cat Lift Trucks suit une politique d'amélioration continue des produits. Pour cette raison, certainsmatériaux, certaines options et certaines spécifications peuvent être modifiés sans avis préalable.

CAT® Lift Trucks